QD1

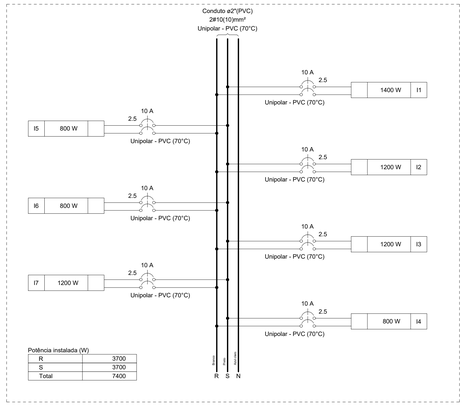

Potência instalada (W)	
R	3700
S	3700
Total	7400

QM1

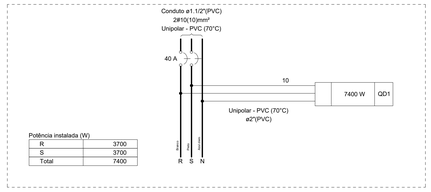

Potência instalada (W)	
R	3700
S	3700
Total	7400

QM2

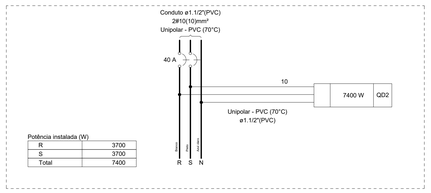

Potência instalada (W)	
R	3700
S	3700
Total	7400

QD2

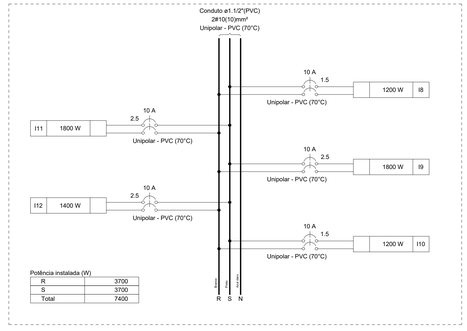

Potência instalada (W)	
R	3700
S	3700
Total	7400

Quadro de Cargas (QD1) - Terreo

Circuito	Descrição	Esquema	Método de inst.	Tensão (V)	Iluminação (W) 200 (VA)	Pot. total. (W)	Fases	Pot. - R (W)	Pot. - S (W)	Pot. - T (W)	FCT	FCA	Ir' (A)	Ip (A)	Seção (mm²)	Ic (A)	Icc (kA)	Disj (A)	dV parc (%)	dV total (%)	Status
I1		F+F	B1	220 V	7	1556	1400	R+S	700	700		1.00	0.54	13.1	7.1	2.5	24.0	4.5	10	2.74	4.55	OK
I2		F+F	B1	220 V	6	1333	1200	R+S	600	600		1.00	0.54	11.2	6.1	2.5	24.0	4.5	10	2.61	4.42	OK
I3		F+F	B1	220 V	6	1333	1200	R+S	600	600		1.00	0.54	11.2	6.1	2.5	24.0	4.5	10	2.98	4.79	OK
I4		F+F	B1	220 V	4	889	800	R+S	400	400		1.00	0.54	7.5	4.0	2.5	24.0	4.5	10	0.92	2.73	OK
I5		F+F	B1	220 V	4	889	800	R+S	400	400		1.00	0.54	7.5	4.0	2.5	24.0	4.5	10	1.56	3.37	OK
I6		F+F	B1	220 V	4	889	800	R+S	400	400		1.00	0.54	7.5	4.0	2.5	24.0	4.5	10	1.36	3.17	OK
I7		F+F	B1	220 V	6	1333	1200	R+S	600	600		1.00	0.54	11.2	6.1	2.5	24.0	4.5	10	3.01	4.82	OK
TOTAL					37	8222	7400	R+S	3700	3700	0										

Quadro de Cargas (QD2) - Terreo

Circuito	Descrição	Esquema	Método de inst.	Tensão (V)	Iluminação (W) 200 (VA)	Pot. total. (W)	Fases	Pot. - R (W)	Pot. - S (W)	Pot. - T (W)	FCT	FCA	Ir' (A)	Ip (A)	Seção (mm²)	Ic (A)	Icc (kA)	Disj (A)	dV parc (%)	dV total (%)	Status
I8		F+F	B1	220 V	6	1333	1200	R+S	600	600		1.00	0.60	10.1	6.1	1.5	17.5	4.5	10	3.52	4.67	OK
I9		F+F	B1	220 V	9	2000	1800	R+S	900	900		1.00	0.60	15.2	9.1	2.5	24.0	4.5	10	2.60	3.75	OK
I10		F+F	B1	220 V	6	1333	1200	R+S	600	600		1.00	0.60	10.1	6.1	1.5	17.5	4.5	10	3.36	4.52	OK
I11		F+F	B1	220 V	9	2000	1800	R+S	900	900		1.00	0.60	15.2	9.1	2.5	24.0	4.5	10	2.46	3.61	OK
I12		F+F	B1	220 V	7	1556	1400	R+S	700	700		1.00	0.60	11.8	7.1	2.5	24.0	4.5	10	3.68	4.83	OK
TOTAL					37	8222	7400	R+S	3700	3700	0										

PDM	COR	ESP.
.01	.07	.10
.02	.07	.20
.03	.07	.30
.04	.07	.40
.05	.07	.50
.06	.07	.60
.07	.07	.75
.08	.07	.75
.09	.07	.85
.10	.10	.75
.20	.20	.15
.30	.30	.15
.40	.40	.15
.50	.50	.15
.90	.90	.15
.130	.130	.15
.170	.170	.15
.200	.200	.15
.240	.240	.15

AL1

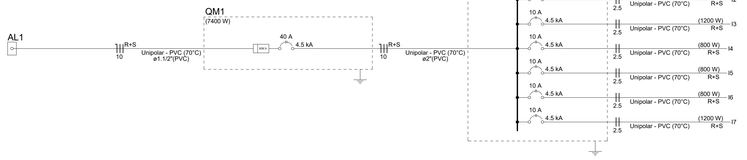

AL2

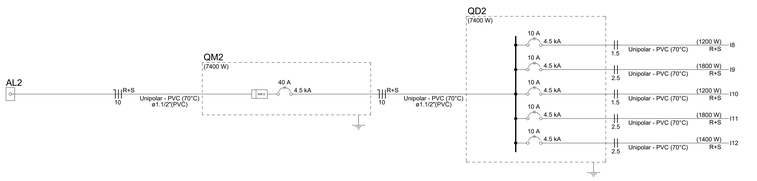

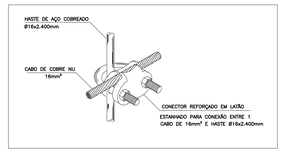

DETALHES - CONEXÕES MALHA DE TERRA

ESC.: S/E

Lista de materiais - Terreo		
Elétrica		
Acessórios p/ eletrodutos		
Arruela zamak		
1.1/4"	6	pç
Bucha zamak		
1.1/4"	10	pç
Cabeçote p/ Entrada de Energia		
1.1/4"	2	pç
Caixa PVC octogonal		
3x3"	74	pç
Curva 90° aço galvanizado		
1.1/4"	2	pç
Fitas		
Aço Inox	8	pç
Luva aço galvan. leve		
1.1/4"	6	pç
Placa de identificação da unidade consumidora		
ENERGISA	2	pç
Cabo Unipolar (cobre)		
Isol.PVC - 450/750V (ref. Pirastic Ecoplus BWF Flexível)		
1,5 mm²	532.04	m
10 mm²	84.75	m
2,5 mm²	3244.91	m
Caixa de passagem - embutir		
Alvenaria		
300x300x300mm	76	pç
Tampa 300x300x50mm	76	pç
Dispositivo de Proteção		
Disjuntor bipolar termomagnético (380 V/220 V) - DIN (Curva B)		
10 A - 4,5 kA	12	pç
Disjuntor bipolar termomagnético (380 V/220 V) - DIN (Curva C)		
40 A - 4,5 kA	2	pç
Eletroduto PVC flexível		
Eletroduto pesado		
1.1/2"	1130.8	m
1.1/4"	585.6	m
2"	50.22	m
Luminária e acessórios		
Luminária Led Sobrepor		
Ledvance Highbay 200W	74	pç
Material p/ entrada serviço		
Caixa de passagem concreto/alvenaria		
CP01	4	pç
Isolador roldana		
76x79mm	6	pç
Poste concreto armado		
Comprimento 7,5m	2	pç
Tubo aço galv. vara 6,0m		
1.1/4"	4	pç
Quadro de medição - ENERGISA		
Caixas de medição - CP-REDE		
Tipo CPO (1 medidor polifásico - 15 à 75Kw - Cat. B1 à T4)	2	pç
Quadro distrib. chapa pintada - embutir		
Barr. bif., no Fuse+disj. geral - UL (Ref. Cemar)		
Cap. 12 disj. unip. - In barr. 100 A	1	pç
Cap. 20 disj. unip. - In barr. 100 A	1	pç

NOTAS:

1. DEVERÁ SER DEIXADO UMA SOBRA DE CABO, NO MÍNIMO DE 2,0m, DENTRO DA CAIXA DE PASSAGEM;
2. O ELETRODUTO DE DESCIDA DEVERÁ SER FIXADO AO POSTE COM FITA DE AÇO INOXIDÁVEL;
3. O ELETRODUTO DE DESCIDA DEVERÁ SER IDENTIFICADO ATRAVÉS DA PLACA DE IDENTIFICAÇÃO DA EDIFICAÇÃO;
4. O ELETRODUTO DE DESCIDA DOS CABOS DE ALIMENTAÇÃO DEVE FICAR PRESO AO POSTE NO LADO OPOSTO AO FLUXO DE VEÍCULOS NA RUA AVENDA, ETC;
5. A CAIXA DE PASSAGEM PODERÁ SER FEITA EM QUALQUER DIREÇÃO DESDE QUE NÃO ESTEJA DENTRO DO ARRUAMENTO OU TERRENO DE TERCEIROS;
6. A CAIXA DEVERÁ FICAR AO RASO MÍNIMO DE 0,50cm DO POSTE E DENTRO DO PASSEIO;
7. FICA VEDADA A PASSAGEM SOB VIAS PUBLICAS OU PROPRIEDADES DE TERCEIROS, EXCETO CALÇADAS;
8. O ELETRODUTO DE ENTRADA DEVERÁ SER FIXADO AO POSTE EM POSIÇÃO CONTRÁRIA AO FLUXO DE VEÍCULOS;
9. A SEGUNDA CAIXA DE PASSAGEM É OBRIGATORIA PARA A DISTÂNCIA MAIOR DE 5 METROS;
10. TODO ELETRODUTO EMBUTIDO NO SOLO OU NA PAREDE DEVE SER AÇO GALVANIZADO.

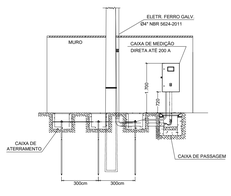

DETALHE ENTRADA DE ENERGIA

ESC.: S/E

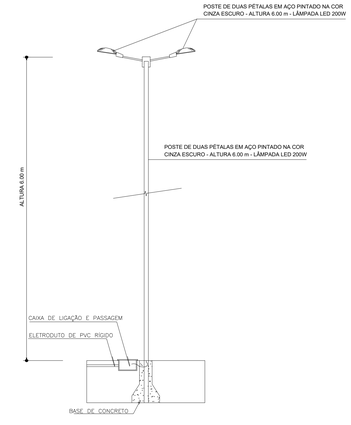

DETALHE POSTE

ESC.: S/E

NOTAS:

1. OS CONDUTORES DA ENTRADA DE ENERGIA/MEDIÇÃO/QUADRO GERAL DEVEM SER IDENTIFICADOS COM AS SEGUINTES CORES:

   FASE A – PRETA
   FASE B – BRANCA
   FASE C – VERMELHA
   NEUTRO – AZUL CLARO
   TERRA – VERDE

2. DISJUNTORES DAS COZINHA, COPA, ÁREA DE SERVIÇO E DEMAIS ÁREAS MOLHADAS DEVERÃO SER COM DR DE ALTA SENSIBILIDADE (FACULTATIVAMENTE PODERÁ SER INSTALADO DISJUNTOR GERAL COM DR AO INVÉS DOS DISJUNTORES PARCIAIS COM DR SOLICITADOS).
3. CONFIRMAR NA OBRA COM O INSTALADOR A ALTURA E A LOCALIZAÇÃO DOS PONTOS DE FORÇA PARA OS EQUIPAMENTOS.
4. TODOS OS ALIMENTADORES FASE DOS QUADROS SERÃO COM ISOLAÇÃO PARA 1kV
5. EFETUAR O EQUILÍBRIO DAS FASES A–B–C CONFORME DIAGRAMA MULTIFILAR, QUANDO ESTIVER EM PLENO FUNCIONAMENTO.
6. NAS TUBULAÇÕES APARENTES UTILIZAR BUCHA E ARRUELA PARA FIXAÇÃO DOS ELETRODUTOS AS CAIXAS DE PASSAGENS E QUADRO.
7. CONDUTOR PROJETADO NÃO COTADO PARA ILUMINAÇÃO CONSIDERAR 1,5mm² E TOMADAS 2,5mm²
8. CONDUTOS NÃO COTADOS ADOTAR ø2"

Quadro de Demanda (AL1) - Terreo

Tipo de carga	Potência instalada (kVA)	Fator de demanda (%)	Demanda (kVA)
Iluminação e TUG's (Áreas comuns e Condomínio)	8.22	100.00	8.22
		TOTAL	8.22

Quadro de Demanda (AL2) - Terreo

Tipo de carga	Potência instalada (kVA)	Fator de demanda (%)	Demanda (kVA)
Iluminação e TUG's (Áreas comuns e Condomínio)	8.22	100.00	8.22
		TOTAL	8.22

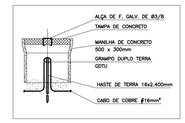

DETALHE DA CAIXA DE INSPEÇÃO E ATERRAMENTO

ESC.: S/E

ÍNDICE GERAL DE PLANTAS

01/02 - PRJ_ELE_DIST_CAV_30+31_NSS_REV_00 - PLANTA DE DISTRINBUIÇÃO GERAL
02/02 - PRJ_ELE_QC+QD+DIU+DIM_CAV_30+31_NSS_REV_00 - QUADROS DE CARGAS, DEMANDA E DIAGRAMAS

TODOS OS DIREITOS RELATIVOS A ESTES PROJETOS/DOCUMENTOS SÃO RESERVADOS À VMR, SENDO TERMINANTEMENTE PROIBIDA A REPRODUÇÃO TOTAL OU PARCIAL DOS ELEMENTOS NELES CONTIDOS, ASSIM COMO TAMBÉM PROIBIDA A SUA UTILIZAÇÃO / APLICAÇÃO, TOTAL OU PARCIAL, POR OUTRA PESSOA FÍSICA OU JURÍDICA DIVERSA DA CONTRATANTE, BEM COMO O SEU USO PARA A EXECUÇÃO DE OBRA EM LUGAR DIVERSO DO ESPECIFICADO EM CONTRATO. A VIOLAÇÃO DOS DIREITOS DE DIREITOS AUTORAIS, LEIS Nº 9.610/98 E Nº 5.194/66, É CRIME PREVISTO NO CÓDIGO PENAL (DECRETO LEI Nº 2.848 DE 07/12/1940).

REVISÃO	COMENTÁRIOS	DATA
00	EMISSÃO INICIAL	21.04.26

ENGº VICTOR MEJIAS 271666985–6
RESPONSÁVEL TÉCNICO PROJETO CREA RN

RESPONSÁVEL TÉCNICO EXECUÇÃO

PREFEITURA MUNICIPAL DE NOSSA SENHORA DO SOCORRO
PROPRIETÁRIO

GS ENGENHARIA
E CONSULTORIA

PROJETO ELETRICO

OBRA	LOCAL	FOLHA
PARQUE URBANO – AVENIDAS 30 E 31	AV. 30 E 31/MARCOS FREIRE I/N. SENHORA DO SOCORRO/SE	02/02

ASSUNTO	ESCALA(S)	DATA CRIAÇÃO
QUADROS DE CARGAS, DEMANDA E DIAGRAMAS UNI E MULTIFILARES	1:100	ABRIL/2026

DESENHO: VICTOR MEJIAS

A1

A1 EX (271.00 x 59.40 cm)